A 221 152 138

Primärstecker nach Y 280 A62 348 A v.29.09.92

PRIMARY CONNECTOR ACCORDING TO Y 280 A62 348 A VALID 29.09.92

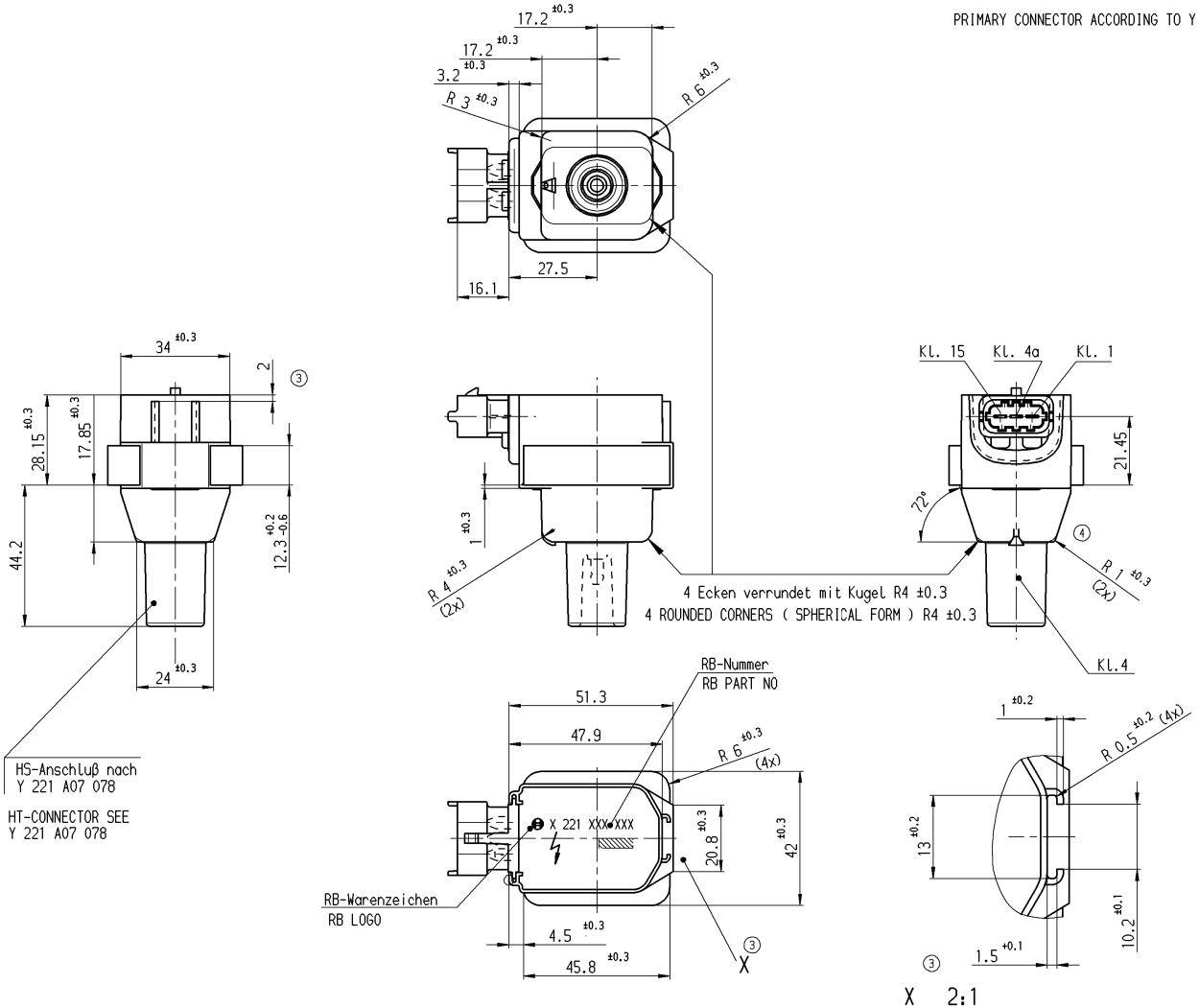

Schaltbild

primär CIRCUIT DIAGRAM sekundär

PRIMARY SECONDARY

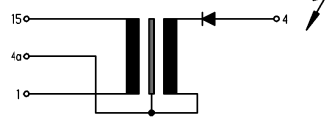

Achtung:
-Primäranschluß führt gefährliche Spannung!

CAUTION:
-PRIMARY CONNECTOR CONDUCTING DANGEROUS VOLTAGE !

-Verpolung des Primärsteckers Kl.1 mit Kl.15 führt zur Zerstörung der ZS (Diode)!

-INTERCHANGE OF TERMINAL 1 WITH TERMINAL 15 CAUSES DESTRUCTION OF BUILT- IN DIODE

Nr NO	Änderung REVISION	gez. DR.	gültig VALID	gepr CK.
4	Aufsteckmark. geänd.	Nue	28.02.95	Nue
3	Ansicht X hinzu	Schr	02.12.94	Nue
2	Freig.Nr. hinzu	Schr	16.08.94	NUE
1	Umst. deutsch/englisch	Nue	28.07.94	Nue

A 221 152 138

Nicht tol. Maße NON-TOL. DIMENSIONS ± 0.5 mm, ± 5° ISO E

Maßstab SCALE 1:1 Gewicht WEIGHT 220g

Angebots-zeichnung OFFER DRAWING

Nach außerhalb kein Umtausch/ REV. DRAWING NOT DISTRIBUTED EXTERNALLY

Gr.St. VOLUME

	Datum/ DATE	Name/ NAME
gz/ DR	28.07.94	NUE
gp/ CK	28.07.94	Bz
gs/ APP	.	.

Benennung/ DESIGNATION

Zündspule

IGNITION COIL

Orig. DIN A2 CAD

Original: K3/EZU

ROBERT BOSCH GMBH STUTTGART

Nr./ NO. A 221 152 138 DE Blatt SHEET 1 . BL/SH

Ers.f./ SUPERS.NO gl. Nr. 02.02.94 Ers.d./ SUPERS.BY .

Entwurfs - Zeichnung DRAFT DRAWING NUMBER	Bestell - Nummer ORDER NUMBER	Typ - Aufschrift TYPE DESIGNATION
B 221 152 138	0 221 504 001	0 221 504 001

© THIS DRAWING IS THE EXCLUSIVE PROPERTY OF ROBERT BOSCH GMBH. WITHOUT THEIR CONSENT IT MAY NOT BE REPRODUCED OR GIVEN TO THIRD PARTIES.

© Alle Rechte bei Robert Bosch GmbH, auch für den Fall von Schutzrechtsanmeldungen. Jede Verfügungsbefugnis, wie Kopier- und Weitergaberecht, bei uns.

Weit. Fremdspr. Angebotszeichnungen FURTHER FOREIGN LANGUAGE OFFER DWGS

A221152138 Bl. 01 28.02.1995 Änd. 004 BhW/DocMaster-Original, neuestes Dokument am 08.07.04 DEL2BH