F 01T A22 070

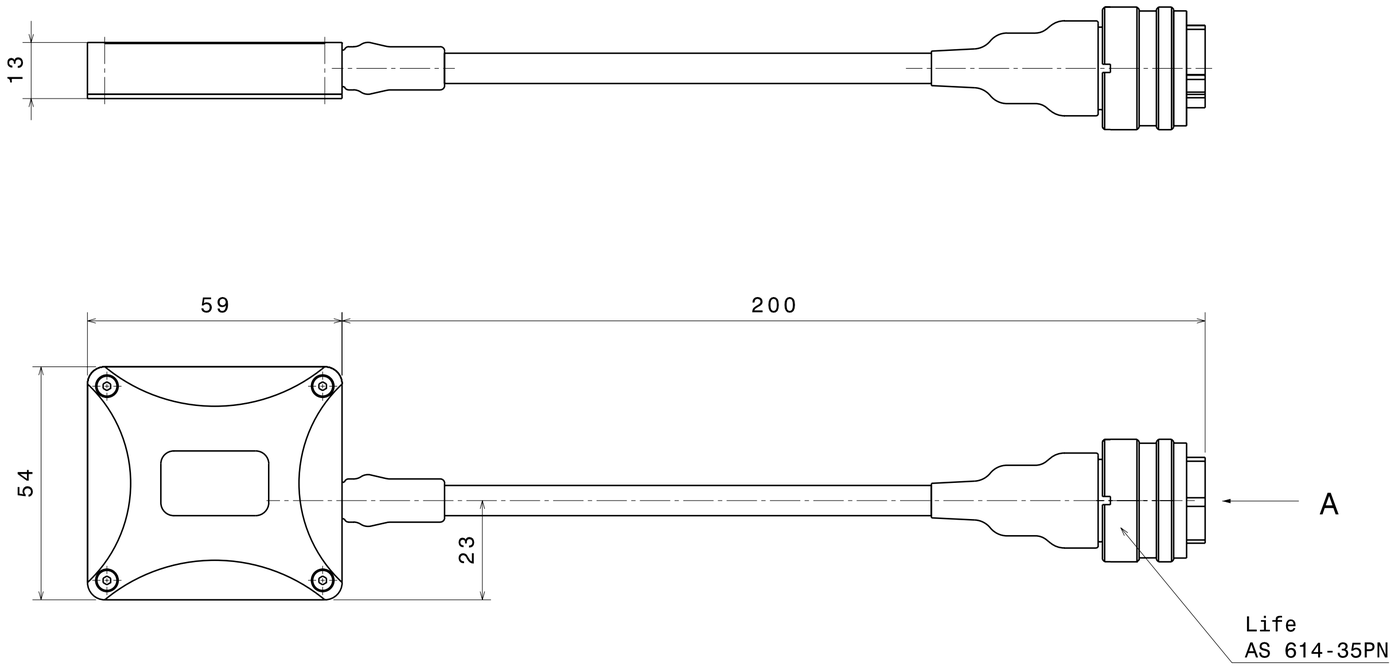

Ansicht A
Scale: 4:1

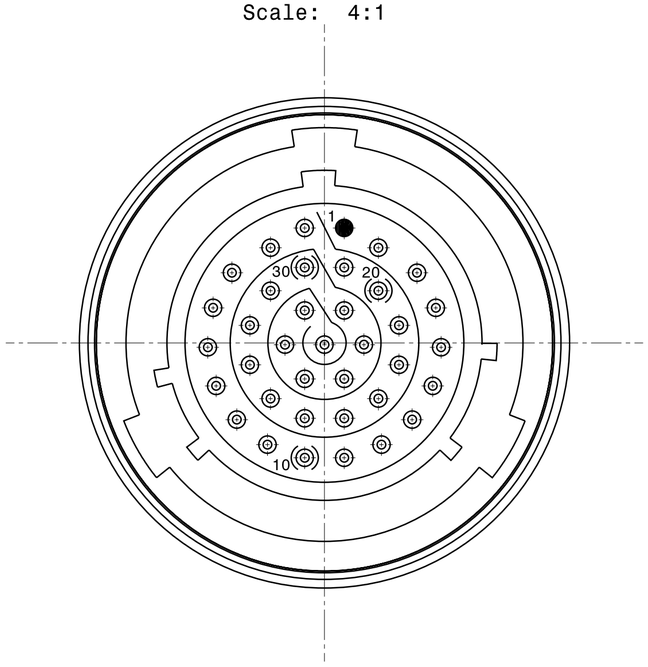

Life-Stecker	AS6-14-35-PN
Pin	Funktion
1	UBAT
2	UBAT
3	GND
4	GND
5	B_D_DIAK
6	B_D_CAN1_H
7	B_D_CAN1_L
8	A_A_UA1
9	A_A_UA2
10	A_A_UA3
11	A_A_UA4
12	GND_REF
13	M_C_GND
14	E_A_LSUIP1
15	M_R_LSUVM1
16	A_S_LSH1
17	U_U_LSUH1
18	E_A_LSUIA1
19	E_A_LSUUN1
20	E_A_LSUIP2
21	M_R_LSUVM2
22	A_S_LSH2
23	U_U_LSUH2
24	E_A_LSUIA2
25	E_A_LSUUN2
26	E_A_LSUIP3
27	M_R_LSUVM3
28	A_S_LSH3
29	U_U_LSUH3
30	E_A_LSUIA3
31	E_A_LSUUN3
32	E_A_LSUIP4
33	M_R_LSUVM4
34	A_S_LSH4
35	U_U_LSUH4
36	E_A_LSUIA4
37	E_A_LSUUN4

Entwurfs - Zeichnung DRAFT DRAWING NUMBER	Bestell - Nummer ORDER NUMBER	Stecker connector	Länge L length L
-	F 01T A20 070	AS 614-35PN	200mm

Nicht tol. Masse NON TOLERANCED DIMENSIONS ± - mm, ± - °

ISO E

Massstab SCALE 1:1 - Gewicht WEIGHT -

Dokumentenart/ DOCUMENT TYPE AGZ

Angebots-zeichnung OFFER DRAWING

Nr NO	Aenderung CHANGE	gez. DWN.	gueltig VALID	gepr CHK.
-	-	-	-	-

Gr.St. VOLUME -

DIN A2

	Datum/DATE	Name/NAME
gez/DWN	19.07.2007	Cr
gep/CHK	-	-
ges/APP	-	-

Original: BEG/MSD

Benennung/ TITLE: Angebotszeichnung LT4F1

BOSCH

Nr./ NO. F 01T A22 070 de/en Blatt SHEET 1 - Bl/SH

Ers.f./REPLACES - Ers.d./REPLACE.BY -

Ausfuellanleitung N12A DI1/1 beachten!

OBSERVE INSTRUCTIONS FOR FILLING OUT N12A DI1/1

Weit. fremdspr. Angebotszeichnungen FURTHER FOREIGN LANGUAGE OFFER DWGS

©THIS DRAWING IS THE EXCLUSIVE PROPERTY OF ROBERT BOSCH GMBH. WITHOUT THEIR CONSENT IT MAY NOT BE REPRODUCED OR GIVEN TO THIRD PARTIES.

©Alle Rechte bei Robert Bosch GmbH, auch fuer den Fall von Schutzrechtsanmeldungen. Jede Verfuegungsbefugnis, wie Kopier- und Weitergaberecht, bei uns.

DI/EAM1 (06.2002) D A2