A 258 400 021 ...

* gilt nur für B 258 400 022

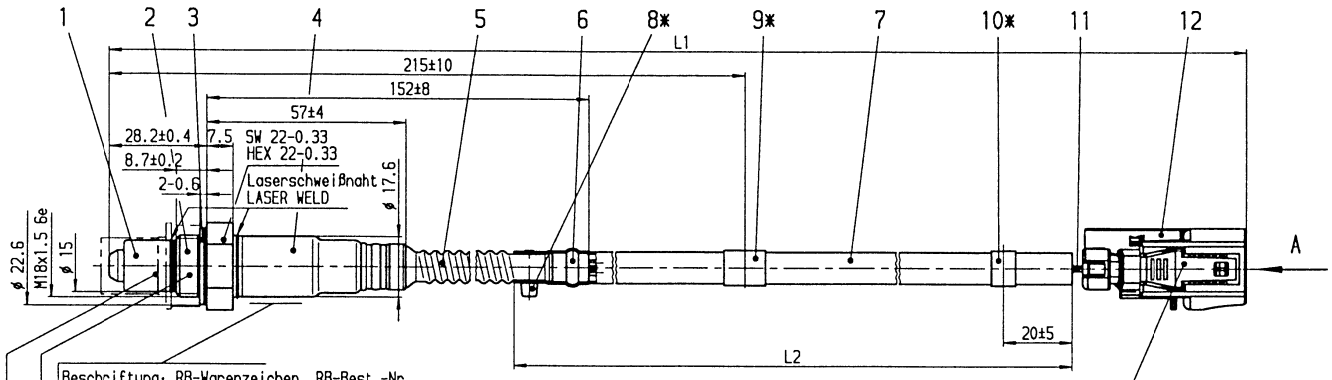

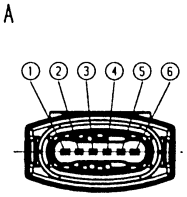

Beschriftung: RB-Warenzeichen, RB-Best.-Nr. und Typ-Bezeichnung LSU4

INSCRIPTION: RB-IDENTIFICATION, RB P/N AND TYPE CODE LSU4

Gewinde mit Spezialfett (Optimol Optimoly Paste MF) gefettet
und durch Plastikkappe geschützt
Anzugsmoment 40-60 Nm
Menge: 0,1±0,05 g

THREAD AREA COATED WITH ANTI-SEIZE MATERIAL (OPTIMOL OPTIMOLY PASTE MF)
AND PROTECTED BY A PLASTIC CAP
TIGHTEN WITH 40-60 NM
QTY.: 0,1±0,05 g

Doppelschutzrohr (D1)
Schutzrohrmaterial: X12CrNi2521

DOUBLE WALL PROTECTION TUBE (D1)
PROTECTION TUBE MATERIAL: X12CrNi2521

Steckerspezifikation: Y 928 K00 050
CONNECTOR SPEC.: Y 928 K00 050

Steckerbelegung:

1: Pumpstrom (APE) / rot
2: Nernstspannung (RE+) / schwarz
3: Virtuelle Masse (IPN) / gelb
4: Heizertakt - (H-) / weiß
5: Heizung $+U_{Batt}$ (H+) / grau
6: Trimm-Widerstand (RT) / (grün*)

CONNECTOR PINOUT:

1: PUMPING CURRENT (APE) / RED
2: NERNST VOLTAGE (RE+) / BLACK
3: VIRTUELLE GROUND (IPN) / YELLOW
4: HEATER - (H-) / WHITE
5: HEATER + V_{BATT} (H+) / GREY
6: TRIM CURRENT (RT) / (GREEN*)

* Vorschlag für Gegenstecker
* PROPOSAL FOR MATING CONNECTOR

Pos.	Bezeichnung / MARKING	Material - Bemerkungen / MATERIAL - REMARKS
12	Kupplungsstecker	RB-Kupplungsstecker nach D 928 002 72A, Farbe: schwarz
11	Leitungen	AWG 20/19, Cu/vernickelt, PTFE-Isolierung, Farbe: siehe Steckerbelegung
	LEAD WIRE	AWG 20/19, CU/NICKELED,PTFE-INSUL., COLOR: SEE TAB. CONNECTOR PINOUT
10	Klebeband / ADHESIVE TAPE	Fb: weiß, mit Teilschlüssel bedruckt / COL.: WHITE, PRINTED WITH CODE
9	Klebeband / ADHESIVE TAPE	Gewebeband 12x0.3, Farbe: Weiß / WOVEN STRIP 12x0.3, COLOR: WHITE
8	Kabelbinder / CABLE TIE	PA 6.6, Bandbreite: 2.5 mm / PA 6.6, BANDWIDTH: 2.5 MM
7b	Isolierschlauch	Glasseidenschl. mit Siliconbesch., Da. ca. 9, Farbe: schwarz
	INSULATING TUBE	INSUL.TUBE FIBER GLAS, SILICONE COVERED, DIA APPR. 9, COLOR: BLACK
7a	Isolierschlauch	Glasseidenschl. mit Siliconbesch., Da. ca. 7, Farbe: schwarz
	INSULATING TUBE	INSUL.TUBE FIBER GLAS, SILICONE COVERED, DIA APPR. 7, COLOR: BLACK
6	Tülle / GROMMET	4-Lochtülle, Silicongummi / GROMMET WITH 4 HOLES, SILICONE RUBBER
5	Formschlauch / FORMED HOSE	Material: PTFE, Fb.: schwarz / MATERIAL: PTFE; COLOR: BLACK
4	Schutzhülse / PROTECTION SLEEVE	X5CrNi1810 (SAE 30304) alt. X4CrNi18-12 nach EN 10088-2 (SAE 30305)
3	Dichtring / (OUTER) SEAL RING	X5CrNi1810 (SAE 30304) alt. X6CrTi12
2	Sondengehäuse / SENSOR HOUSING	X12MoS17 (SAE 51430F) alt. AISI430 stainless steel (SAE 51430)
1	Doppelschutzrohr	X12CrNi2521 (SAE 30310S)
	DOUBLE WALL PROTECTION TUBE	X12CrNi2521 (SAE 30310S)

Spannungsversorgung nur über Betriebselektronik
POWER SUPPLY ONLY THROUGH ELECTRONIC CONTROL UNIT

Kenndatenblatt Y 258 K01 005
CHARACTERISTIC DATA SHEET Y 258 K01 005

LSU 4

Entwurfs-Zeichnung	Bestell-Nummer	L1	L2	Spannung/Leistung	Wasserschutz n. DIN	Bemerkungen	GM-Best.-Nr.	Teileschlüssel
B 258 400 022 (9)	0 258 006 065	600±15	400±8	9 V / ca. 10 W	IP X 7	Pos. 7a, Isoschl.	9 128 784	AD
B 258 400 021	0 258 006 066	460±12	260±8	9 V / ca. 10 W	IP X 7	Pos. 7b, Isoschl.	9 129 871	
DRAFT NUMBER	PART NUMBER	L1	L2	VOLTAGE/WATTAGE	WATER PROT (DIN)	REMARKS	GM PART NO	CODE

SUBJECT TO CHANGE WITHOUT NOTICE
Nach außerhalb kein Umtausch/

Nr.	Änderung	gez.	gültig	geprf.
9	B 258 400 022 nachgetragen	Bg	22.06.99	Gs
8	Typbez.LSU4 ergänzt	schw	30.03.99	

Nicht tol. Maße/ TOLERANCES NOT OTHERWISE SPECIFIED ±0.5 mm, ±3

ISO E

Maßstab 1:1 Gewicht

Angebots-zeichnung OUTLINE DRAWING

Gr.St.	Datum/	Name/
gz/	11.08.97	SCHW
gp/		
gs/		

Benennung/
BEHEIZTE LAMBDA-SONDE
HEATED LAMBDA-SENSOR

Original: K3-LS/ESV

Orig. DIN A2 CAD

ROBERT BOSCH GMBH STUTTGART

Nr./ A 258 400 021 ...

Blatt L40

1 v. 1

© THIS DRAWING IS THE EXCLUSIVE PROPERTY OF ROBERT BOSCH GMBH; WITHOUT THEIR CONSENT IT MAY NOT BE REPRODUCED OR GIVEN TO THIRD PARTIES

© Alle Rechte bei ROBERT BOSCH GMBH; auch für den Fall von Schutzrechtsanmeldungen. Jede Verfügungsbefugnis, wie Kopierr- und Weitergabebrecht, bei uns.

Weitere Freiabspr. NZ

LZ70V 6.98 ZTN V1013 C7.000